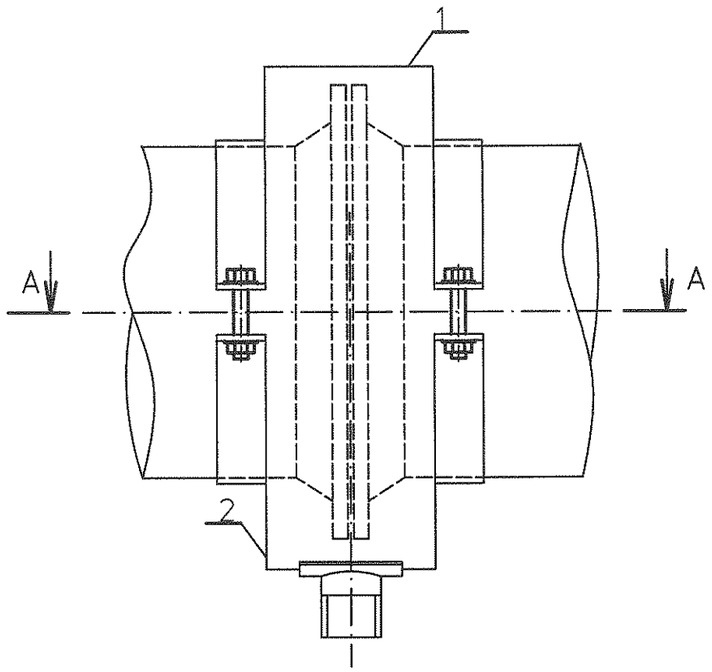

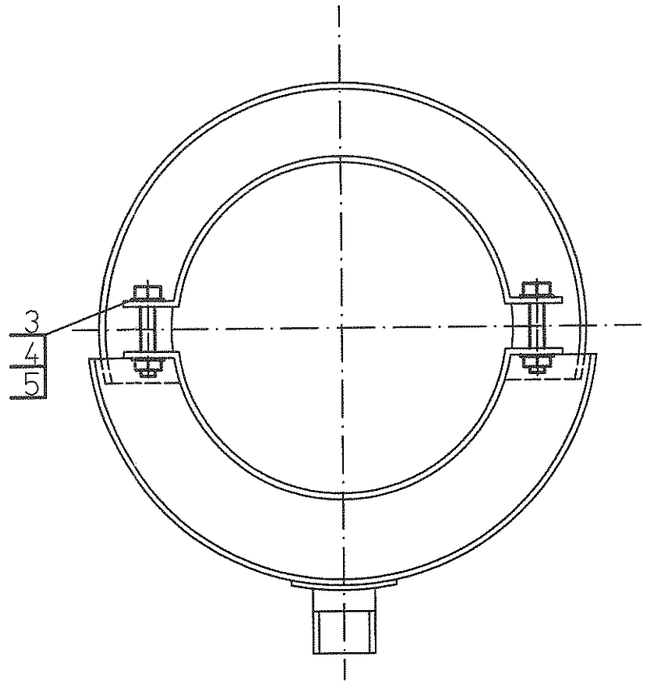

Размеры в мм

Таблица

Условный проход, мм	d	Болт	Гайка	Шайба	Масса, кг
50	25	М6х16	М6	6	4,2

А–А

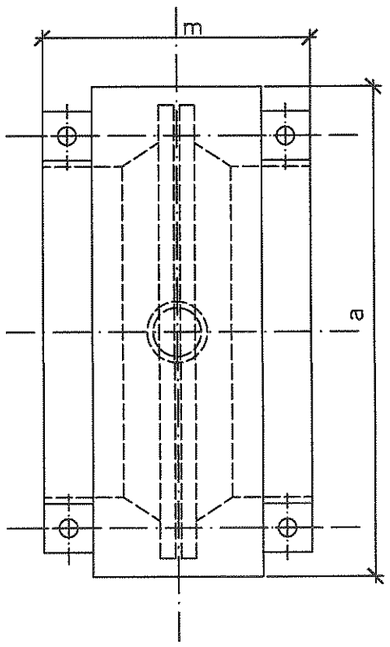

Спецификация деталей

Поз	Обозначение	Наименование	Кол.	Материал	Масса, кг ед.	Масса, кг общ.	Примечание
1	1350.12.38А–30UHJ–1836–TD.N л. 76	Полукожух верхний	1	Сборный	1,9	1,9	
2	1350.12.38А–30UHJ–1836–TD.N л. 77	Полукожух нижний	1	Сборный	2,2	2,2	
3	ГОСТ 7798–70	Болт М6х16	4	20 ГОСТ 1759.0–87	0,006	0,024	
4	ГОСТ 5915–70	Гайка М6	4	20 ГОСТ 1759.0–87	0,002	0,008	
5	ГОСТ 11371–78	Шайба 6	8	Ст3сп ГОСТ 18123–82	0,001	0,008	

Итого: 4.2 кг

1 Спецификация составлена на кожух для одного фланцевого соединения.
2 Изготовить два кожуха.

Изм.	Кол.уч.	Лист	№док.	Подп.	Дата
Н. контр.		Михеев			05.05.16
Проверил		Шкитилева			05.05.16
Разработал		Михеев			05.05.16

1350.12.38А–30UHJ–1836–TD.N

Объекты III очереди строительства ЗАО СГК (ТЭЦ)

Трубопроводы машзала БВД в осях 16–28 в рядах А–В и внутристанционные трубопроводы

Стадия	Лист	Листов
Р	75	

Кожух для фланцевого соединения горизонтального участка маслопровода.

ОТКРЫТОЕ АКЦИОНЕРНОЕ ОБЩЕСТВО ИНСТИТУТ ТЕПЛОЭЛЕКТРОПРОЕКТ НИЖНИЙ НОВГОРОД

Инв. № подл. 83744 | Подпись и дата | Взам. инв. №

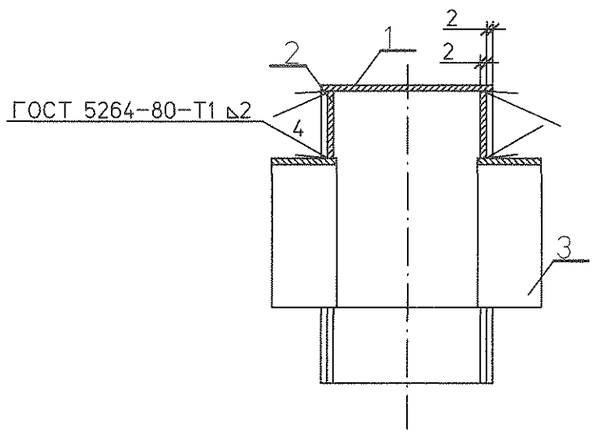

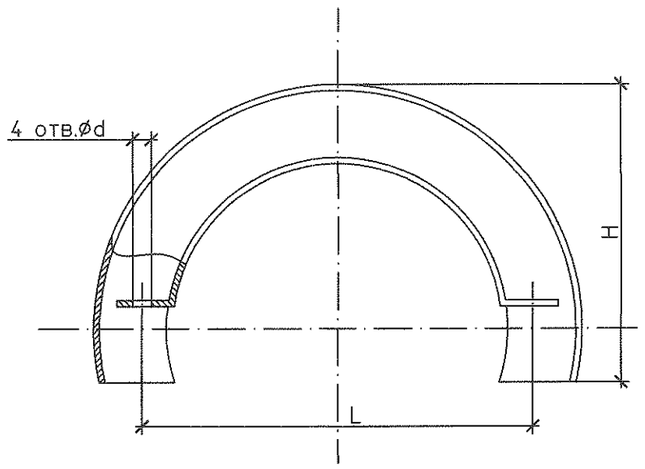

Размеры в мм

Таблица

Условный проход, мм	a	m	L	d	H	Масса, кг
50	200	281	81	7	110	1,9

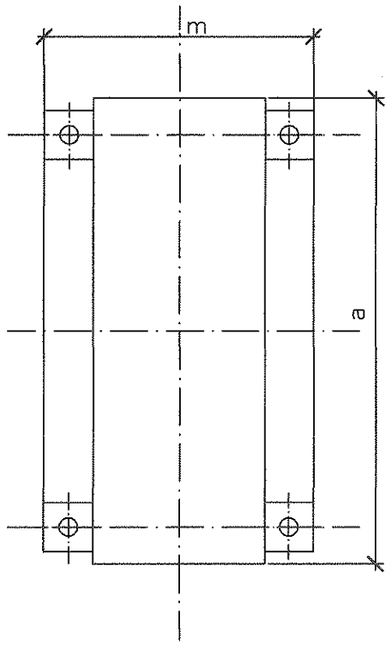

Спецификация деталей

Поз	Обозначение	Наименование	Кол.	Материал	Масса, кг ед.	Масса, кг общ.	Примечание
1	1350.12.38А-30UHJ-1836-TD.N л. 78	Обечайка верхняя	1	Ст3сп ГОСТ 16523-89	1,28	1,28	
2	1350.12.38А-30UHJ-1836-TD.N л. 79	Стенка верхняя	2	Ст3сп ГОСТ 16523-89	0,22	0,44	
3	1350.12.38А-30UHJ-1836-TD.N л. 80	Полухомут верхний	2	Ст3сп ГОСТ 16523-89	0,08	0,16	

Итого: 1.9 кг

Инв. № подл. | 83744 | Подпись и дата | Взам. инв. №

Изм.	Кол.уч.	Лист	№док.	Подп.	Дата
Н. контр.		Михеев			05.05.11
Проверил		Шкитилева			05.05.11
Разработал		Михеев			05.05.11

1350.12.38А-30UHJ-1836-TD.N

Объекты III очереди строительства
ЗАО СГК (ТЭЦ)

Трубопроводы машзала БВД в осях 16-28 в рядах А-В и внутристанционные трубопроводы

Стадия	Лист	Листов
Р	76	

Кожух для фланцевого соединения горизонтального участка маслопровода. Полукожух верхний.

ОТКРЫТОЕ АКЦИОНЕРНОЕ ОБЩЕСТВО ИНСТИТУТ ТЕПЛОЭЛЕКТРОПРОЕКТ НИЖНИЙ НОВГОРОД

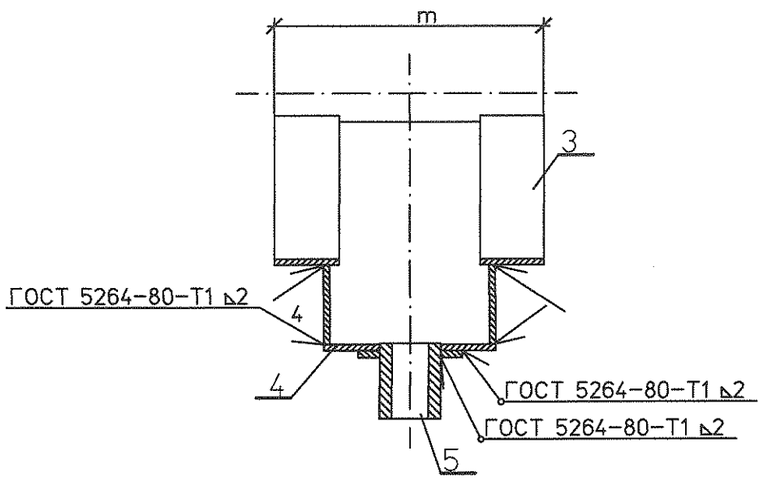

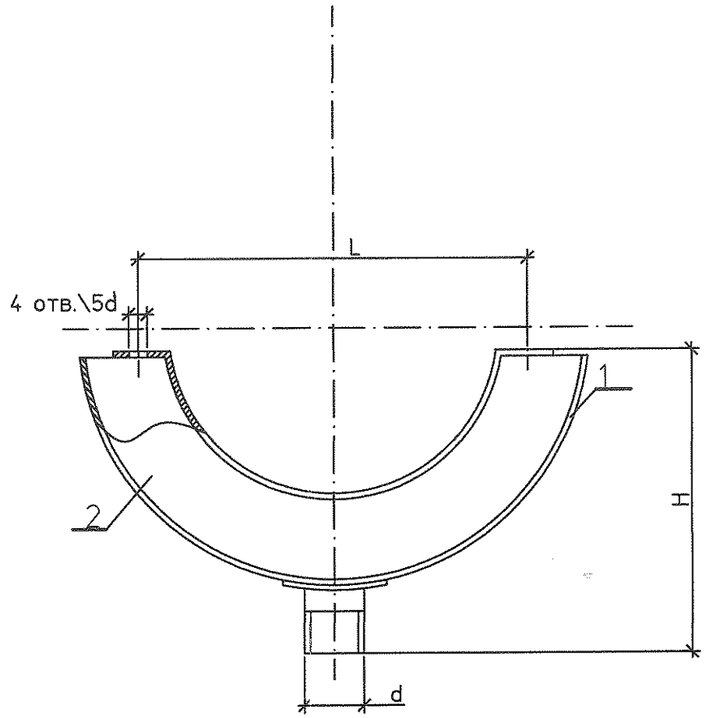

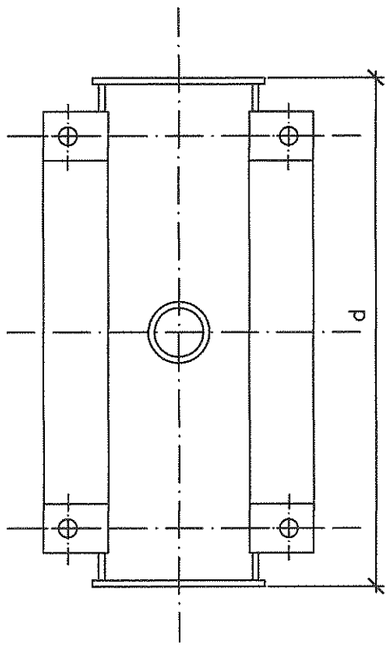

Таблица размеров кожухов для фланцев стальных по ГОСТу 12820-80

Размеры в мм — Таблица

Условный проход, мм	a	m	H	L	d	d'	Масса, кг
50	210	281	198	81	35	7	2,2

Спецификация деталей

Поз	Обозначение	Наименование	Кол.	Материал	Масса, кг ед.	Масса, кг общ.	Приме-чание
1	1350.12.38А-30UHJ-1836-TD.N л. 81	Обечайка нижняя	1	Ст3сп ГОСТ 16523-89	1,27	1,27	
2	1350.12.38А-30UHJ-1836-TD.N л. 82	Стенка нижняя	2	Ст3сп ГОСТ 16523-89	0,2	0,4	
3	1350.12.38А-30UHJ-1836-TD.N л. 83	Полухомут нижний	2	Ст3сп ГОСТ 16523-89	0,06	0,12	
4	1350.12.38А-30UHJ-1836-TD.N л. 84	Накладка	1	Ст3сп ГОСТ 16523-89	0,13	0,13	
5	1350.12.38А-30UHJ-1836-TD.N л. 85	Штуцер	1	Ст3сп ГОСТ 16523-89	0,24	0,24	

Итого: 2,2 кг

Изм.	Кол.уч.	Лист	№док.	Подп.	Дата	1350.12.38А-30UHJ-1836-TD.N		
						Объекты III очереди строительства ЗАО СГК (ТЭЦ)		
						Трубопроводы машзала БВД в осях 16-28 в рядах А-В и внутристанционные трубопроводы	Стадия: Р	Лист: 77	Листов:
Н. контр.		Михеев			05.05.14	Кожух для фланцевого соединения горизонтального участка маслопровода. Полукожух нижний.	ОТКРЫТОЕ АКЦИОНЕРНОЕ ОБЩЕСТВО ИНСТИТУТ ТЕПЛОЭЛЕКТРОПРОЕКТ НИЖНИЙ НОВГОРОД	
Проверил		Шкитилева			05.05.14			
Разработал		Михеев			05.05.14			

Инв. № подл. 83744 | Подпись и дата | Взам. инв. №

▽3(▽)

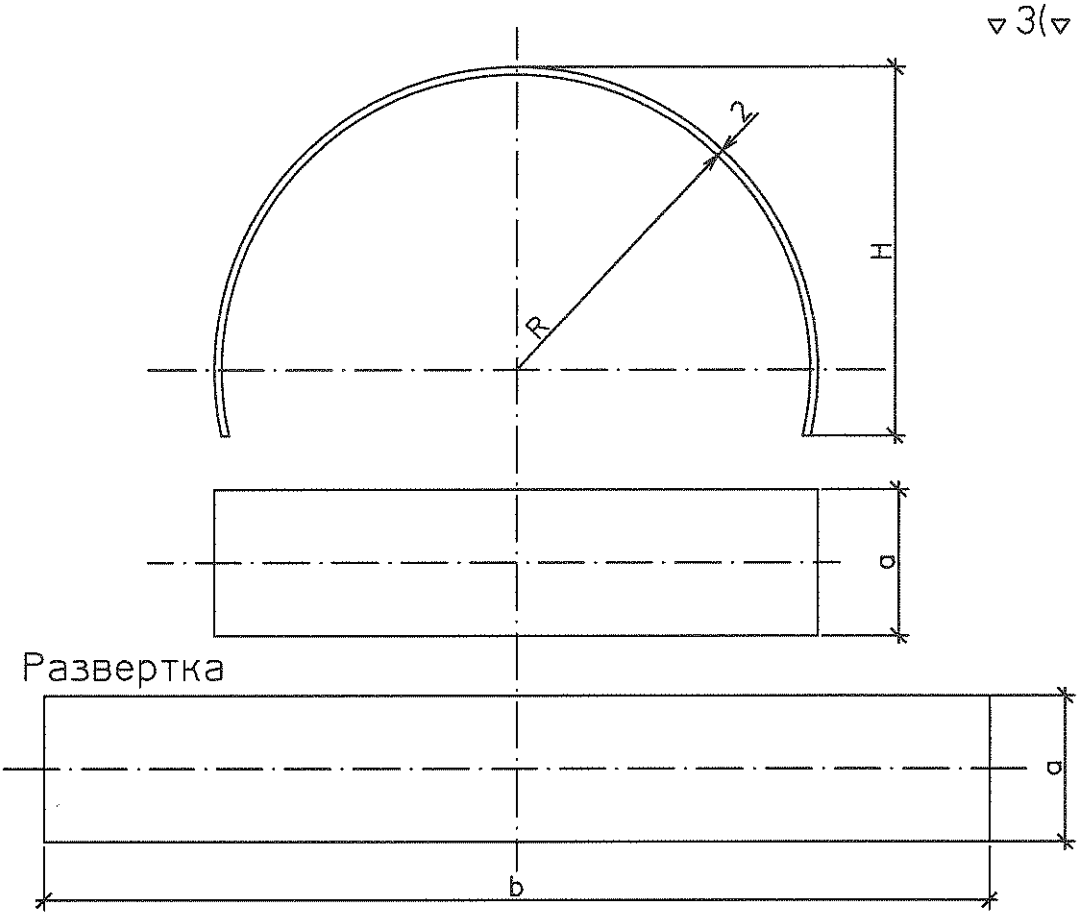

Размеры в мм Таблица

Условный проход, мм	a	b	R	H	Масса, кг
50	243	334	98	110	1.28

Спецификация деталей

Поз.	Обозначение	Наименование	Кол.	Материал	Масса, кг		Примеч.
					Ед.	Общ.	
1	ГОСТ 19903-74	Стенка боковая Лист Б-ПН-О-2	1	ст3сп ГОСТ16523-97	1,28	1,28	

Взам. инв. №

Подпись и дата

Инв. № подл. 83744

Изм.	Кол.уч.	Лист	№док.	Подп.	Дата

1350.12.38А-30UHJ-1836-TD.N

Объекты III очереди строительства
ЗАО СГК (ТЭЦ)

Трубопроводы машзала БВД в осях 16-28 в рядах А-В и внутристанционные трубопроводы

Стадия	Лист	Листов
Р	78	

Н. контр.	Михеев		05.07.16
Проверил	Шкитилева		05.07.16
Разработал	Михеев		05.07.16

Кожух для фланцевого соединения горизонтального участка маслопровода. Обечайка верхняя.

ОТКРЫТОЕ АКЦИОНЕРНОЕ ОБЩЕСТВО ИНСТИТУТ ТЕПЛОЭЛЕКТРОПРОЕКТ НИЖНИЙ НОВГОРОД

▽3(▽)

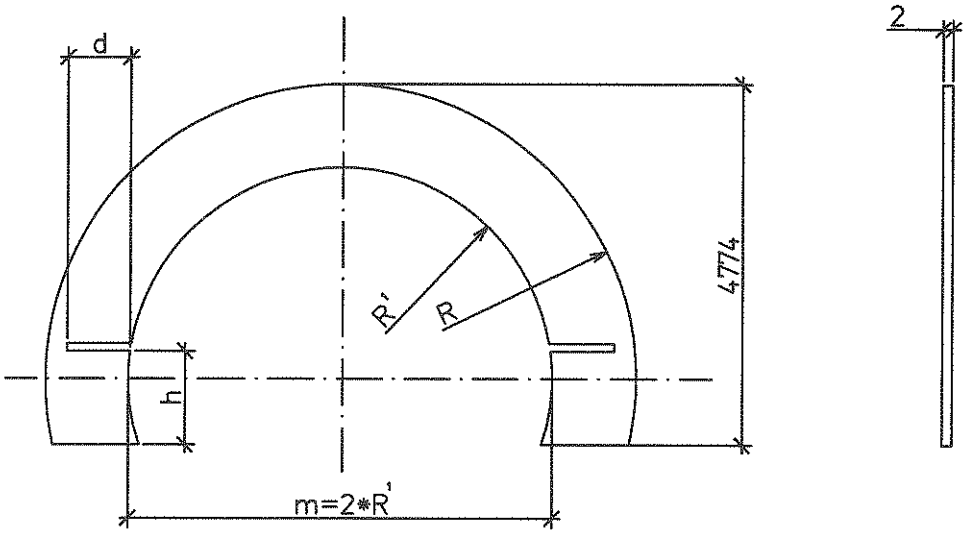

Размеры в мм Таблица

Условный проход, мм	R	R'	H	h	d	Масса, кг
50	98	33	108	13	15	0.22

Спецификация деталей

Поз.	Обозначение	Наименование	Кол.	Материал	Масса, кг		Примеч.
					Ед.	Общ.	
1	ГОСТ 19903-74	Стенка боковая Лист Б-ПН-О-2	2	ст3сп ГОСТ16523-97	0,22	0,44	

Взам. инв. №

Подпись и дата

Инв. № подл. 83744

Изм.	Кол.уч.	Лист	№док.	Подп.	Дата

1350.12.38А-30UHJ-1836-TD.N

Объекты III очереди строительства
ЗАО СГК (ТЭЦ)

Трубопроводы машзала БВД в осях 16-28 в рядах А-В и внутристанционные трубопроводы

Стадия	Лист	Листов
Р	79	

Н. контр.	Михеев		
Проверил	Шкитилева		
Разработал	Михеев		05.07.11

Кожух для фланцевого соединения горизонтального участка маслопровода. Стенка верхняя.

ОТКРЫТОЕ АКЦИОНЕРНОЕ ОБЩЕСТВО ИНСТИТУТ ТЕПЛОЭЛЕКТРОПРОЕКТ НИЖНИЙ НОВГОРОД

▽3(▽)

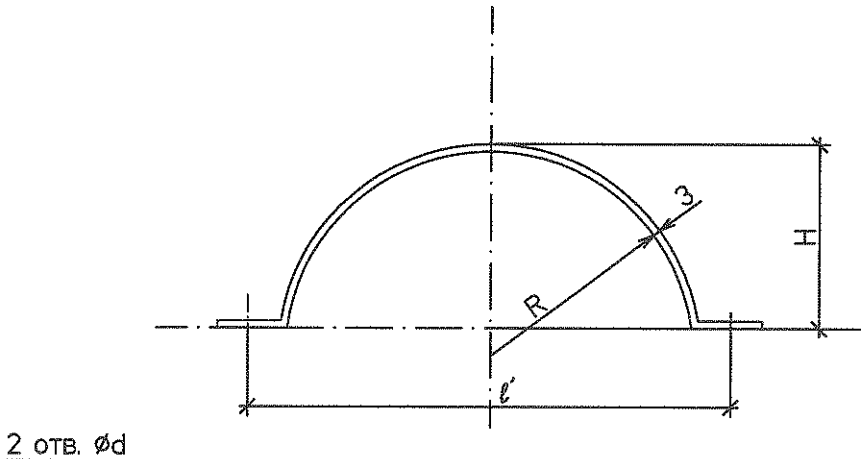

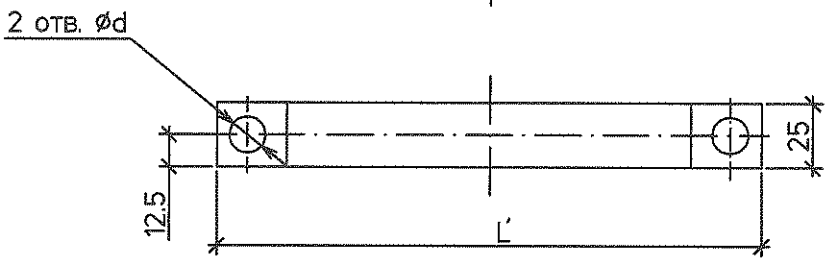

Развертка

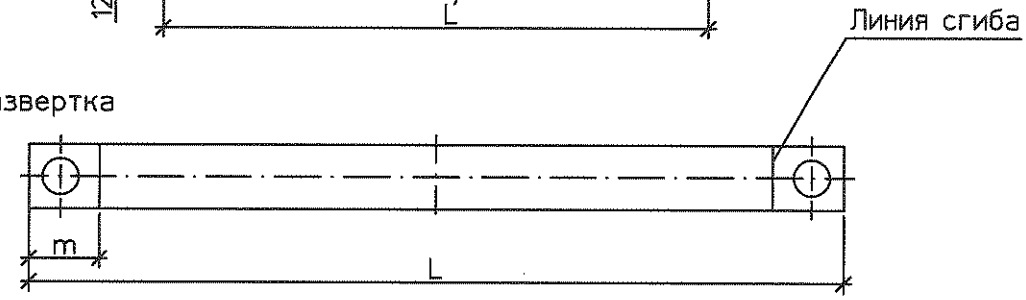

Размеры в мм Таблица

Условный проход, мм	L	ℓ	m	R	d	H	ℓ'	L'	Масса, кг
50	128	113	15	30	7	30	81	96	0.08

Спецификация деталей

Поз.	Обозначение	Наименование	Кол.	Материал	Масса, кг		Примеч.
					Ед.	Общ.	
1	ГОСТ 19903-74	Стенка боковая Лист Б-ПН-О-3	2	ст3сп ГОСТ16523-97	0,08	0,16	

Изм.	Кол.уч.	Лист	№док.	Подп.	Дата
Н. контр.	Михеев				
Проверил	Шкитилева				
Разработал	Михеев				

1350.12.38А-30UHJ-1836-TD.N

Объекты III очереди строительства
ЗАО СГК (ТЭЦ)

Трубопроводы машзала БВД в осях 16-28 в рядах А-В и внутристанционные трубопроводы

Стадия	Лист	Листов
Р	80	

Кожух для фланцевого соединения горизонтального участка маслопровода. Полухомут верхний.

ОТКРЫТОЕ АКЦИОНЕРНОЕ ОБЩЕСТВО ИНСТИТУТ ТЕПЛОЭЛЕКТРОПРОЕКТ НИЖНИЙ НОВГОРОД

Инв. № подл. 83744 | Подпись и дата | Взам. инв. №

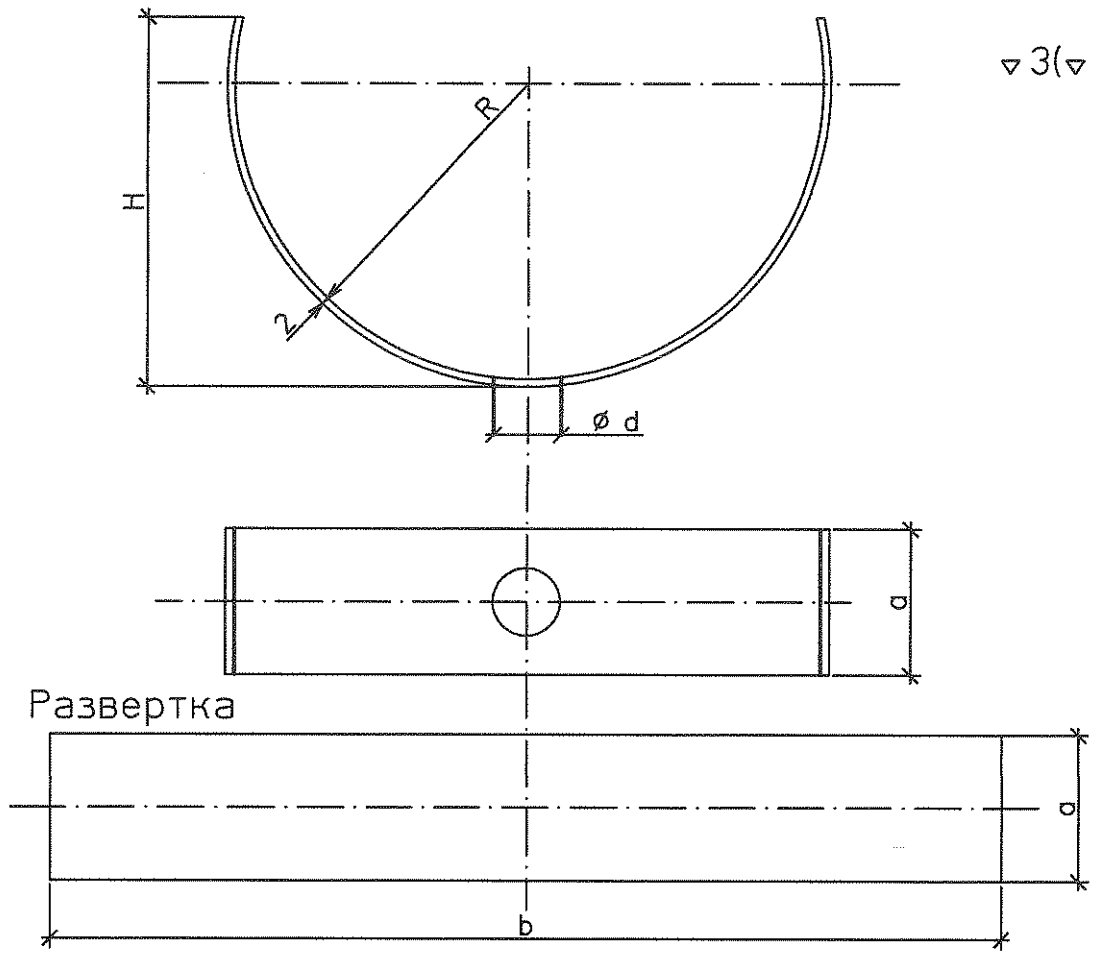

Размеры в мм Таблица

Условный проход, мм	a	b	R	H	d	Масса, кг
50	255	318	103	99	25	1,27

Спецификация деталей

Поз.	Обозначение	Наименование	Кол.	Материал	Масса, кг Ед.	Масса, кг Общ.	Примеч.
1	ГОСТ 19903-74	Стенка боковая Лист Б-ПН-О-2	1	ст3сп ГОСТ16523-97	1,27	1,27	

Взам. инв. № | Подпись и дата | Инв. № подл. 83744

Изм.	Кол.уч.	Лист	№док.	Подп.	Дата

1350.12.38А-30UHJ-1836-TD.N

Объекты III очереди строительства
ЗАО СГК (ТЭЦ)

Трубопроводы машзала БВД в осях 16-28 в рядах А-В и внутристанционные трубопроводы.

Стадия	Лист	Листов
Р	81	

Н. контр.	Михеев		
Проверил	Шкитилева		
Разработал	Михеев		

Кожух для фланцевого соединения горизонтального участка маслопровода. Обечайка нижняя.

ОТКРЫТОЕ АКЦИОНЕРНОЕ ОБЩЕСТВО ИНСТИТУТ ТЕПЛОЭЛЕКТРОПРОЕКТ НИЖНИЙ НОВГОРОД

▽3(▽)

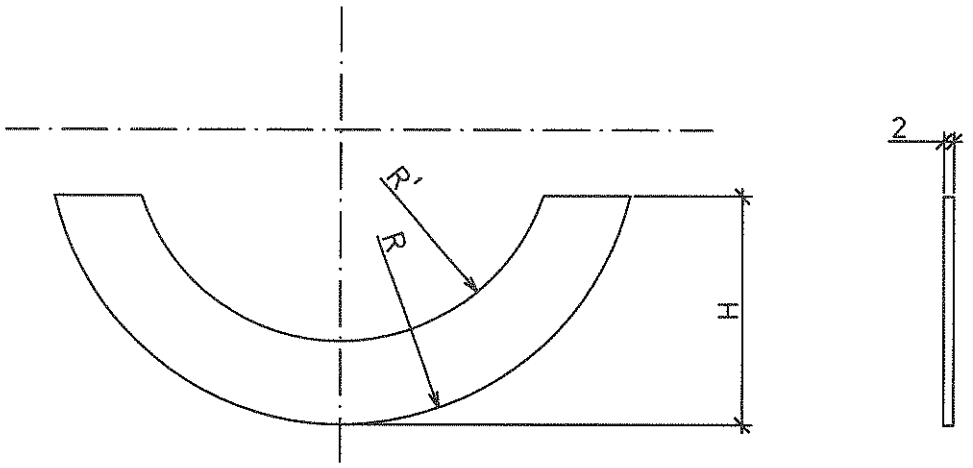

Размеры в мм Таблица

Условный проход, мм	R	R'	H	Масса, кг
50	103	33	97	0.2

Спецификация деталей

Поз.	Обозначение	Наименование	Кол.	Материал	Масса, кг Ед.	Масса, кг Общ.	Примеч.
1	ГОСТ 19903-74	Стенка боковая Лист Б-ПН-О-2	2	ст3сп ГОСТ16523-97	0,2	0,4	

Взам. инв. №

Подпись и дата

Инв. № подл. 83744

Изм.	Кол.уч.	Лист	№ док.	Подп.	Дата
Н. контр.		Михеев			
Проверил		Шкитилева			
Разработал		Михеев			

1350.12.38А-30UHJ-1836-TD.N

Объекты III очереди строительства ЗАО СГК (ТЭЦ)

Трубопроводы машзала БВД в осях 16-28 в рядах А-В и внутристанционные трубопроводы

Стадия	Лист	Листов
Р	82	

Кожух для фланцевого соединения горизонтального участка маслопровода. Стенка нижняя.

ОТКРЫТОЕ АКЦИОНЕРНОЕ ОБЩЕСТВО ИНСТИТУТ ТЕПЛОЭЛЕКТРОПРОЕКТ НИЖНИЙ НОВГОРОД

▽3(▽)

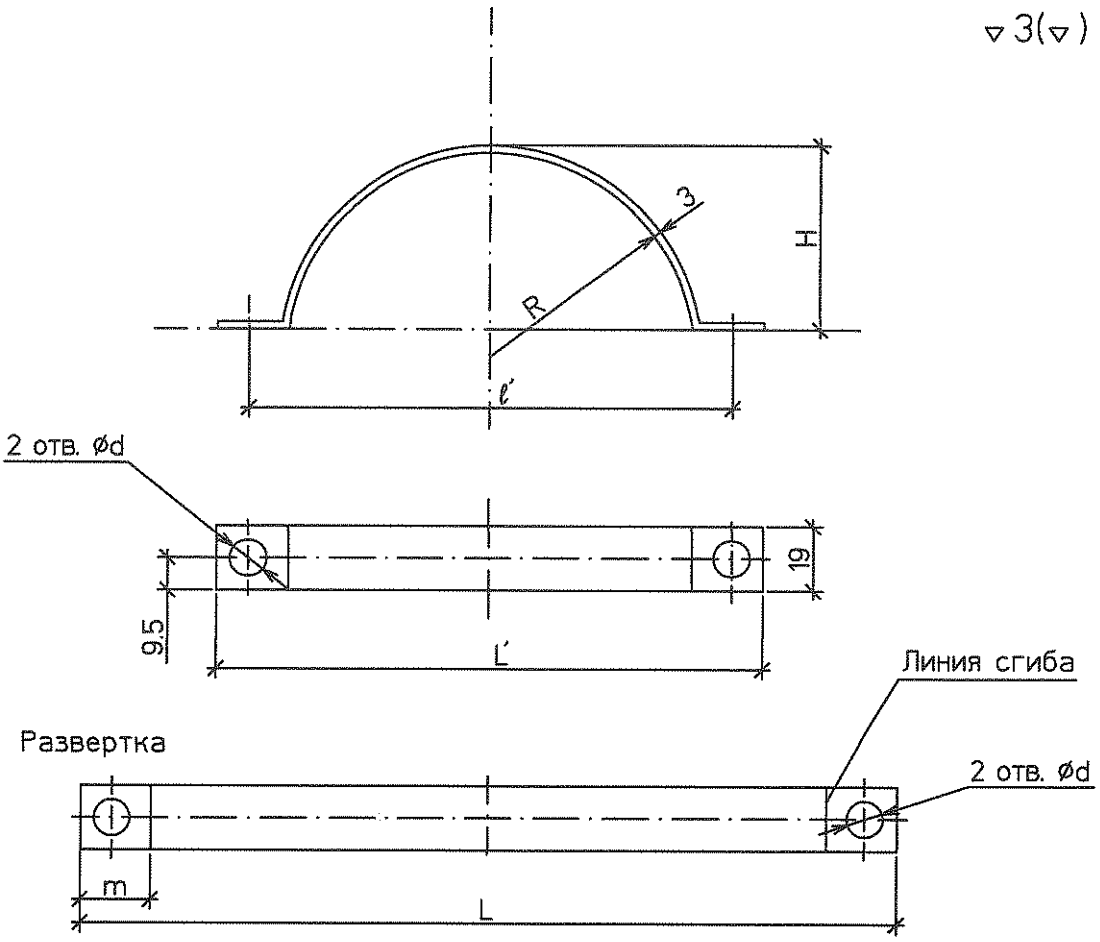

Размеры в мм Таблица

Условный проход, мм	L	ℓ	m	R	d	H	ℓ'	L'	Масса, кг
50	128	113	15	30	7	30	81	96	0.06

Спецификация деталей

Поз.	Обозначение	Наименование	Кол.	Материал	Масса, кг Ед.	Масса, кг Общ.	Примеч.
1	ГОСТ 19903-74	Стенка боковая Лист Б-ПН-О-3	2	ст3сп ГОСТ16523-97	0,06	0,12	

Взам. инв. №

Подпись и дата

Инв. № подл. 83744

Изм.	Кол.уч.	Лист	№док.	Подп.	Дата
Н. контр.		Михеев			
Проверил		Шкитилева			
Разработал		Михеев			

1350.12.38А-30UHJ-1836-TD.N

Объекты III очереди строительства ЗАО СГК (ТЭЦ)

Трубопроводы машзала БВД в осях 16-28 в рядах А-В и внутристанционные трубопроводы

Стадия	Лист	Листов
Р	83	

Кожух для фланцевого соединения горизонтального участка маслопровода. Полухомут нижний.

ОТКРЫТОЕ АКЦИОНЕРНОЕ ОБЩЕСТВО ИНСТИТУТ ТЕПЛОЭЛЕКТРОПРОЕКТ НИЖНИЙ НОВГОРОД

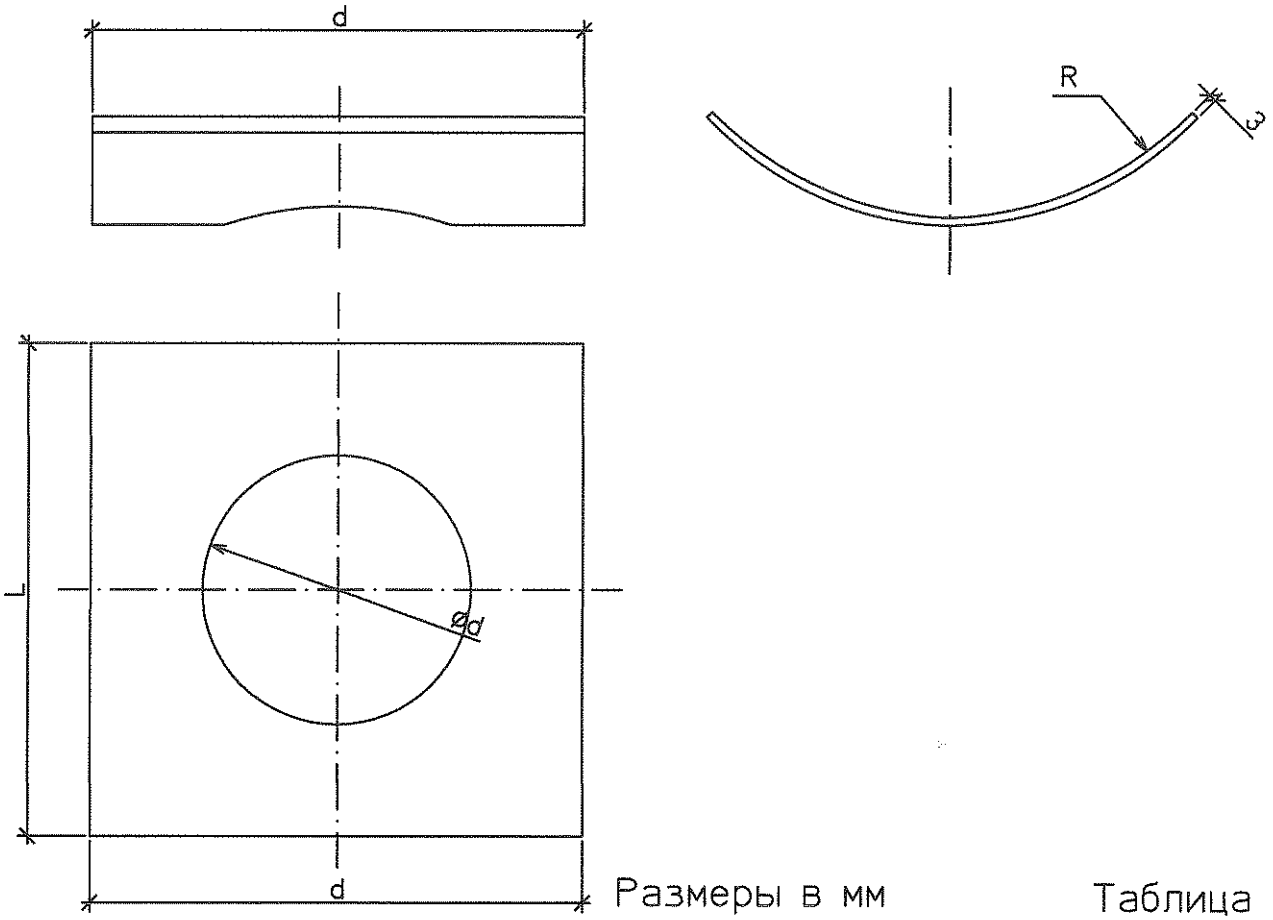

Размеры в мм

Таблица

Условный проход, мм	a	L	R	d	Масса, кг
50	80	80	120	35	0,13

Спецификация деталей

Поз.	Обозначение	Наименование	Кол.	Материал	Масса, кг		Примеч.
					Ед.	Общ.	
1	ГОСТ 19903-74	Стенка боковая Лист Б-ПН-О-3	1	ст3сп ГОСТ16523-97	0,13	0,13	

Взам. инв. №

Подпись и дата

Инв. № подл. 83744

Изм.	Кол.уч.	Лист	№док.	Подп.	Дата
Н. контр.		Михеев			
Проверил		Шкитилева			
Разработал		Михеев			

1350.12.38А-30UHJ-1836-TD.N

Объекты III очереди строительства
ЗАО СГК (ТЭЦ)

Трубопроводы машзала БВД в осях 16-28 в рядах А-В и внутристанционные трубопроводы.

Стадия	Лист	Листов
Р	84	

Кожух для фланцевого соединения горизонтального участка маслопровода. Накладка.

ОТКРЫТОЕ АКЦИОНЕРНОЕ ОБЩЕСТВО ИНСТИТУТ
ТЕПЛОЭЛЕКТРОПРОЕКТ
НИЖНИЙ НОВГОРОД

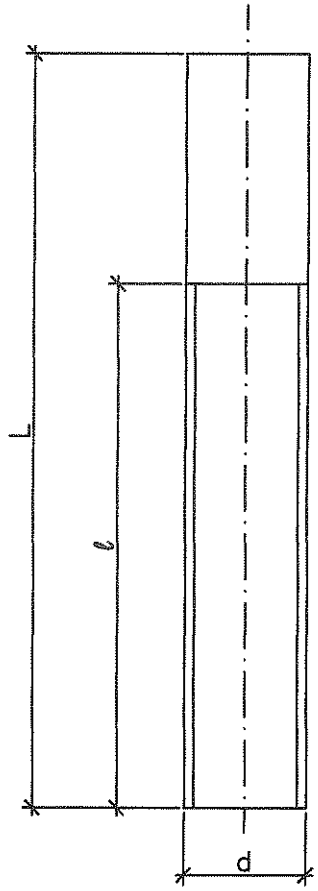

Размеры в мм

Таблица

Условный проход, мм	L	ℓ	dy	Масса, кг
50	100	20	25	0,24

Спецификация деталей

Поз.	Обозначение	Наименование	Кол.	Материал	Масса, кг		Примеч.
					Ед.	Общ.	
1	ГОСТ 3262-75	Труба 25х3,2 L=100	1	20 ГОСТ1050-88	0,24	0,24	

Взам. инв. №

Подпись и дата

Инв. № подл. 83744

Изм.	Кол.уч.	Лист	№док.	Подп.	Дата

1350.12.38А-30UHJ-1836-TD.N

Объекты III очереди строительства
ЗАО СГК (ТЭЦ)

Трубопроводы машзала БВД в осях 16-28 в рядах А-В и внутристанционные трубопроводы

Стадия	Лист	Листов
Р	85	

Н. контр.	Михеев		05.05.14
Проверил	Шкитилева		05.05.14
Разработал	Михеев		05.05.14

Кожух для фланцевого соединения горизонтального участка маслопровода. Штуцер.

ОТКРЫТОЕ АКЦИОНЕРНОЕ ОБЩЕСТВО ИНСТИТУТ
ТЕПЛОЭЛЕКТРОПРОЕКТ
НИЖНИЙ НОВГОРОД

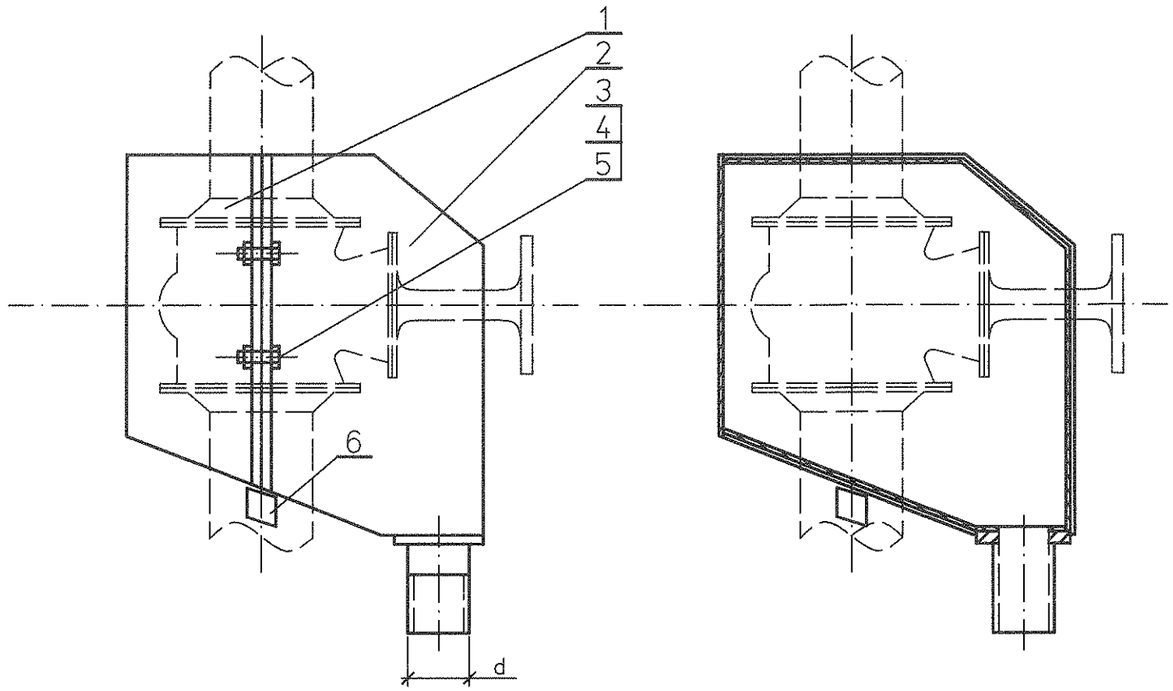

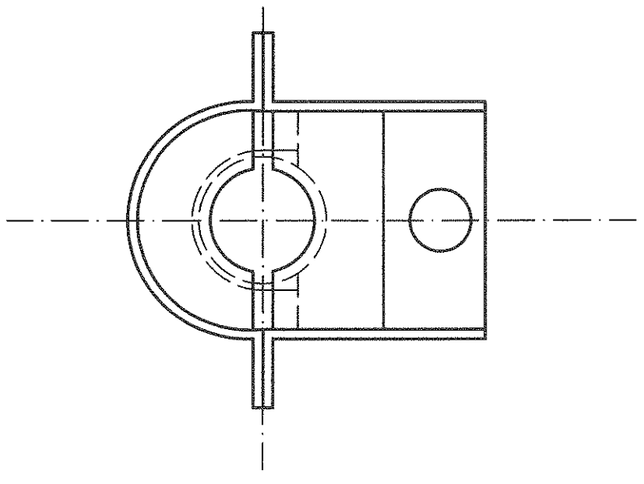

Спецификация деталей

Поз	Обозначение	Наименование	Кол.	Материал	Масса, кг		Приме-чание
					ед.	общ.	
1	1350.12.38А-30UHJ-1836-TD.N л. 87	Полукожух (тип I)	1	Сборный	3,5	3,5	
2	1350.12.38А-30UHJ-1836-TD.N л. 88	Полукожух (тип II)	1	Сборный	9,4	9,4	
3	ГОСТ 7798-70	Болт М6х16	4	20 ГОСТ 1759.0-87	0,006	0,024	
4	ГОСТ 5915-70	Гайка М6	4	20 ГОСТ 1759.0-87	0,002	0,008	
5	ГОСТ 11371-78	Шайба 6	8	Ст3сп ГОСТ 18123-82	0,001	0,008	
6	1350.12.38А-30UHJ-1836-TD.N л. 89	Сухарик	2	Ст3сп ГОСТ 16523-89	0,04	0,08	

Итого: 13,1

Таблица типоразмеров крепления кожуха к фланцевой арматуре

Условн. проход	d	Болт	Гайка	Шайба	Масса, кг	Кол-во
50	25	М6х16	М6	6	13,1	1

1 При установке кожуха снять маховик с задвижки
2 Отверстие под шток арматуры вырезать по месту при монтаже
3 Спецификация составлена на кожух для одной арматуры.
4 Изготовить два кожуха.

Изм.	Кол.уч.	Лист	№док.	Подп.	Дата	1350.12.38А-30UHJ-1836-TD.N		
						Объекты III очереди строительства ЗАО СГК (ТЭЦ)		
						Трубопроводы машзала БВД в осях 16-28 в рядах А-В и внутристанционные трубопроводы.	Стадия: Р	Лист: 86	Листов:
Н. контр.		Михеев			05.05.11	Кожух для фланцевой арматуры маслопровода. (вертикальный участок)	ОТКРЫТОЕ АКЦИОНЕРНОЕ ОБЩЕСТВО ИНСТИТУТ ТЕПЛОЭЛЕКТРОПРОЕКТ НИЖНИЙ НОВГОРОД		
Проверил		Шкитилева			05.05.11				
Разработал		Михеев			05.05.11				

Инв. № подл. 83744 | Подпись и дата | Взам. инв. №

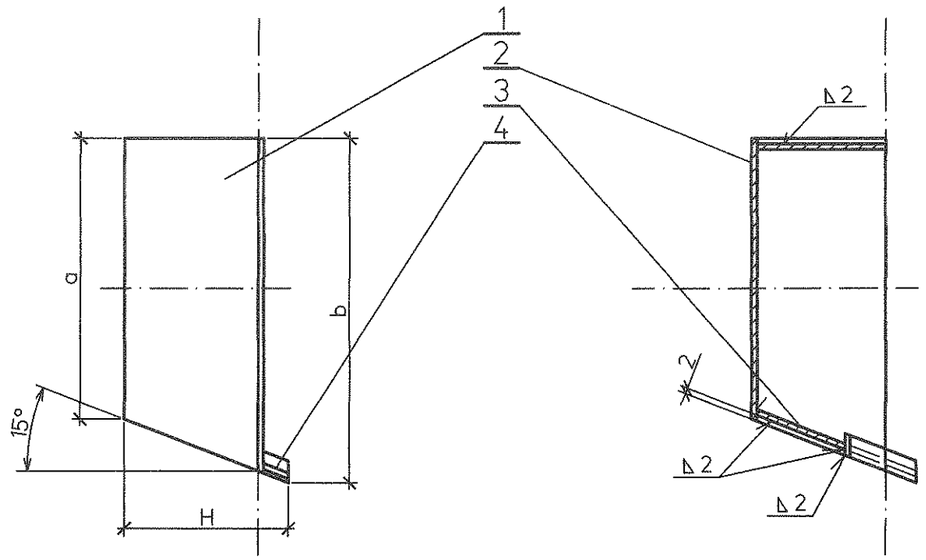

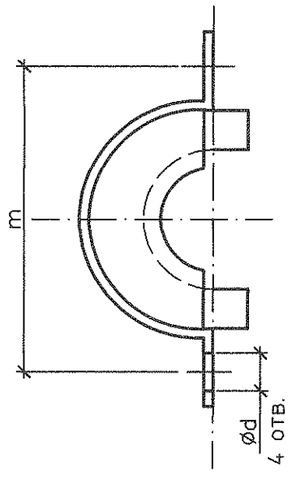

Спецификация деталей

Поз	Обозначение	Наименование	Кол.	Материал	Масса, кг		Приме-чание
					ед.	общ.	
1	1350.12.38A-30UHJ-1836-TD.N л. 90	Обечайка наружняя	1	Ст3сп ГОСТ 16523-89	3,0	3,0	
2	1350.12.38A-30UHJ-1836-TD.N л. 91	Днище верхнее	1	Ст3сп ГОСТ 16523-89	0,22	0,22	
3	1350.12.38A-30UHJ-1836-TD.N л. 92	Днище нижнее	1	Ст3сп ГОСТ 16523-89	0,23	0,23	
4	1350.12.38A-30UHJ-1836-TD.N л. 93	Обечайка внутренняя	1	Ст3сп ГОСТ 16523-89	0,03	0,03	
5	ГОСТ 9467-75	Наплавленный металл		Э42А		0,02	

Итого: 3,5

Таблица

Размеры в мм

Условн. проход	a	b	H	m	d	Масса наплав. мет. кг.	Масса. кг	
50	525	554	107	215	7	0,17	3,5	

							1350.12.38A-30UHJ-1836-TD.N	
							Объекты III очереди строительства ЗАО СГК (ТЭЦ)	
Изм.	Кол.уч.	Лист	№док.	Подп.	Дата		Трубопроводы машзала БВД в осях 16-28 в рядах А-В и внутристанционные трубопроводы	Стадия: Р; Лист: 87; Листов:
Н. контр.		Михеев			05.08.14		Кожух для фланцевой арматуры маслопровода. (вертикальный участок) полукожух (тип I)	ОТКРЫТОЕ АКЦИОНЕРНОЕ ОБЩЕСТВО ИНСТИТУТ ТЕПЛОЭЛЕКТРОПРОЕКТ НИЖНИЙ НОВГОРОД
Проверил		Шкитилева			05.08.14			
Разработал		Михеев			05.08.14			

Инв. № подл. 83744 | Подпись и дата | Взам. инв. №

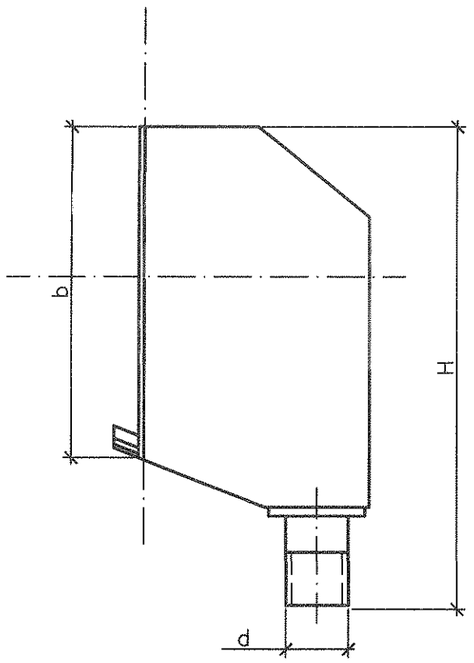

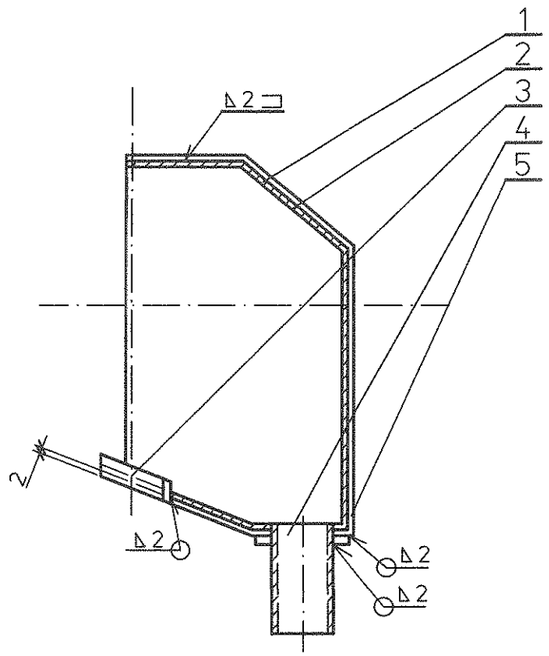

Спецификация деталей

Поз	Обозначение	Наименование	Кол.	Материал	Масса, кг		Приме-чание
					ед.	общ.	
1	1350.12.38А-30UHJ-1836-TD.N л. 94	Стенка торцевая	2	Ст3сп ГОСТ 16523-89	3,53	7,06	
2	1350.12.38А-30UHJ-1836-TD.N л. 95	Стенка боковая	2	Ст3сп ГОСТ 16523-89	2,76	5,52	
3	1350.12.38А-30UHJ-1836-TD.N л. 96	Обечайка внутренняя	1	Ст3сп ГОСТ 16523-89	0,03	0,03	
4	1350.12.38А-30UHJ-1836-TD.N л. 97	Штуцер	1	20 ГОСТ 1050-88	0,12	0,12	
5	1350.12.38А-30UHJ-1836-TD.N л. 98	Накладка	1	Ст3сп ГОСТ 16523-89	0,07	0,07	
6	ГОСТ 9467-75	Наплавленный металл		Э42А		0,4	

Итого: 9,4

Таблица

Размеры в мм

Условн. проход	H	a	b	a¹	m	d	d¹	Масса наплав. мет. кг.	Масса. кг	Кол-во
50	720	318	554	204	219	25	7	0,4	9,4	1

Инв. № подл. | 83744 | Подпись и дата | Взам. инв. №

Изм.	Кол.уч.	Лист	№док.	Подп.	Дата	1350.12.38А-30UHJ-1836-TD.N			
						Объекты III очереди строительства ЗАО СГК (ТЭЦ)			
						Трубопроводы машзала БВД в осях 16-28 в рядах А-В и внутристанционные трубопроводы	Стадия	Лист	Листов
							Р	88	
Н. контр.		Михеев			05.14	Кожух для фланцевой арматуры маслопровода. (вертикальный участок) полукожух (тип II)	ОТКРЫТОЕ АКЦИОНЕРНОЕ ОБЩЕСТВО ИНСТИТУТ ТЕПЛОЭЛЕКТРОПРОЕКТ НИЖНИЙ НОВГОРОД		
Проверил		Шкитилева			05.14				
Разработал		Михеев			05.14				

Rz63 (V)

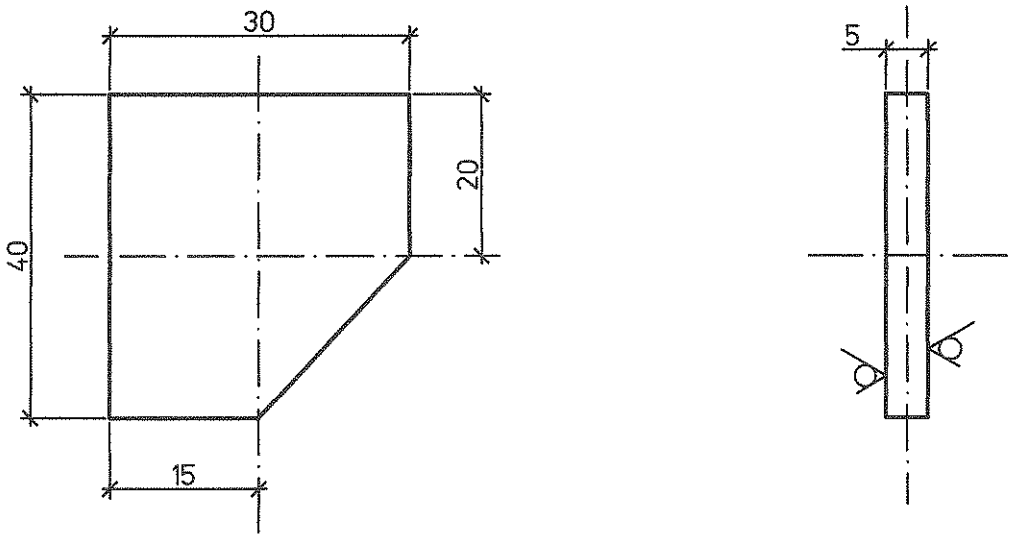

Вес: 0.041 кг

Спецификация деталей

Поз.	Обозначение	Наименование	Кол.	Материал	Масса, кг Ед.	Масса, кг Общ.	Примеч.
1	ГОСТ 19903-74	Сухарик Лист Б-ПН-О-5	4	ст3сп ГОСТ16523-97	0,04	0,16	

Взам. инв. №

Подпись и дата

Инв. № подл. 83744

Изм.	Кол.уч.	Лист	№док.	Подп.	Дата

1350.12.38А-30UHJ-1836-TD.N

Объекты III очереди строительства
ЗАО СГК (ТЭЦ)

Трубопровод машзала БВД в осях 16-28 в рядах А-В и внутристанционные трубопроводы

Стадия	Лист	Листов
Р	89	

Н. контр.	Михеев		
Проверил	Шкитилева		05.05.14
Разработал	Михеев		05.05.14

Кожух для фланцевой арматуры маслопровода. (вертикальный участок) Сухарик.

ОТКРЫТОЕ АКЦИОНЕРНОЕ ОБЩЕСТВО ИНСТИТУТ ТЕПЛОЭЛЕКТРОПРОЕКТ НИЖНИЙ НОВГОРОД